37

地学 Ⅰ・Ⅱ

平成26年度入学試験問題

受験番号

解答紙

（5枚のうち1枚目）

受験番号

37

〔1〕 (25点)

〔1〕の採点

問 1

走向

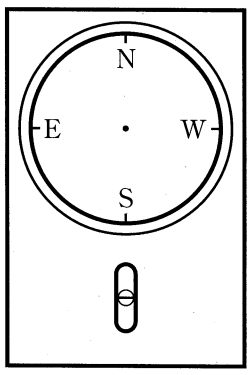

傾斜

ア ←　→ イ

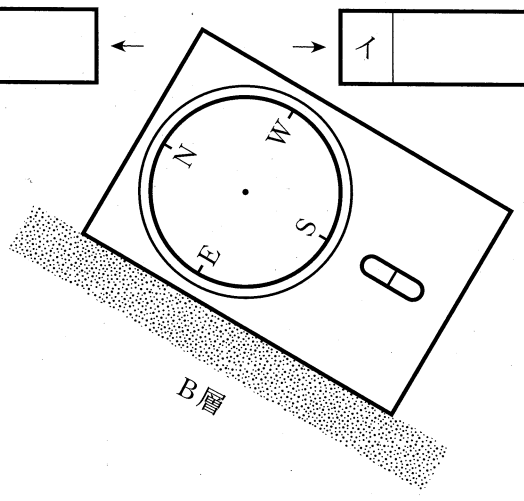

問 2

問 3

堆積岩の例

（解答欄は40マス。1マスに1文字とし，句読点も数に入れる。）

問 4

（解答欄は120マス。1マスに1文字とし，句読点も数に入れる。）

教学社　本解答用紙は大学からの提供・許諾を得て掲載しています。本解答用紙の無断複製・転載を禁じます。

38

地学 I・II

平成26年度入学試験問題

解答紙

（5枚のうち2枚目）

受験番号

受験番号

38

〔2〕の採点

〔2〕 (25点)

問 1

問 2

ア	

マグマが発生する理由

（解答欄は80マス。1マスに1文字とし，句読点も数に入れる。）

問 3

イ	

ケイ酸塩鉱物の組み合わせ

問 4 深さ

推定した原理

（解答欄は80マス。1マスに1文字とし，句読点も数に入れる。）

教学社 本解答用紙は大学からの提供・許諾を得て掲載しています。本解答用紙の無断複製・転載を禁じます。

39

地　学　Ⅰ・Ⅱ

平成26年度入学試験問題

受験番号

解　答　紙

（5枚のうち3枚目）

受験番号

39

〔3〕（25点）

〔3〕の採点

問 1

ア

問 2

イ

問 3

（解答欄は30マス。1マスに1文字とし，句読点も数に入れる。）

問 4

問 5

教学社　本解答用紙は大学からの提供・許諾を得て掲載しています。本解答用紙の無断複製・転載を禁じます。

40

地　学　Ⅰ・Ⅱ

平成 26 年度入学試験問題

解　答　紙

（5 枚のうち 4 枚目）

受験番号

受験番号

40

〔4〕 (25 点)

〔4〕の採点

問 1

ア		イ		ウ		エ	

問 2

（解答欄は 40 マス。1 マスに 1 文字とし，句読点も数に入れる。）

問 3

問 4

東		西	

問 5

教学社　本解答用紙は大学からの提供・許諾を得て掲載しています。本解答用紙の無断複製・転載を禁じます。

41

地学 I・II

平成26年度入学試験問題

解答紙

（5枚のうち5枚目）

受験番号

受験番号

41

〔5〕の採点

〔5〕（25点）

問 1

ア		エ	

問 2

イ		ウ	

問 3

問 4

(a)	
(b)	

問 5

（解答欄は100マス。1マスに1文字とし，句読点も数に入れる。）

教学社　本解答用紙は大学からの提供・許諾を得て掲載しています。本解答用紙の無断複製・転載を禁じます。