31	物理基礎・物理	平成28年度入学試験問題	受験番号

解　答　紙

（3枚のうち1枚目）

受験番号

31

〔1〕の採点

〔1〕 (45点)

問 1

(1) $v_0 =$

(2) $t_0 =$

(3) $x_A(t) =$

(4) $x_B(t) =$

問 2

(1) $D_0 =$　　$t_1 =$

(2)

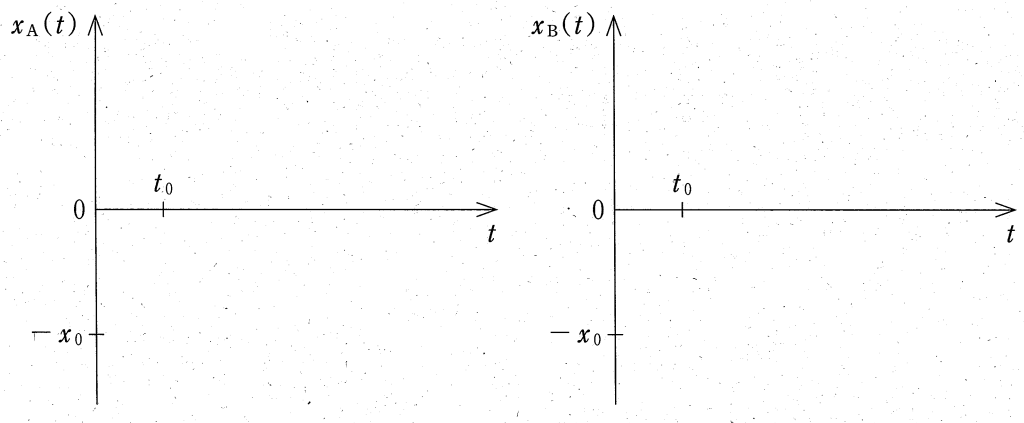

(3) $D_p =$　　ただし，$p = 0, 1, 2, \cdots$

問 3

(1) $L_p =$　　ただし，$p = 0, 1, 2, \cdots$

(2)

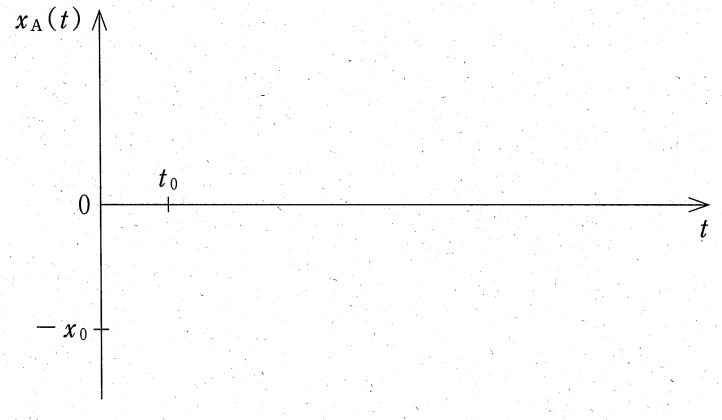

教学社　本解答用紙は大学からの提供・許諾を得て掲載しています。本解答用紙の無断複製・転載を禁じます。

32

物理基礎・物理

平成 28 年度入学試験問題

解　答　紙

（3 枚のうち 2 枚目）

受験番号					

受験番号					

32

〔2〕 (40 点)

〔2〕の採点

問 1　$I =$　　[A]

問 2　$v =$　　[m/s]

問 3

抵　抗	抵抗率
$R =$　　[Ω]	$\rho =$　　[Ω·m]

問 4

(1)　　[Ω]

(2)

電流の大きさ	ジュール熱
[A]	[J]

(3)　　[Ω]

(4)

問 5

大きさ	軸と向き（正負）について記入せよ
$f_M =$　　[N]	軸の　　の向き

問 6

大きさ	軸と向き（正負）について記入せよ
$f_E =$　　[N]	軸の　　の向き

問 7

問 8　$n =$　　[個/m^3]

教学社　本解答用紙は大学からの提供・許諾を得て掲載しています。本解答用紙の無断複製・転載を禁じます。

33

物理基礎・物理

平成28年度入学試験問題

解　答　紙

（3枚のうち3枚目）

受験番号					

受験番号					

33

〔3〕の採点

〔3〕（40点）

問 1	①	②	③	④
	⑤			
問 2	物体AA′とレンズLの距離　[cm]		倍率	
問 3	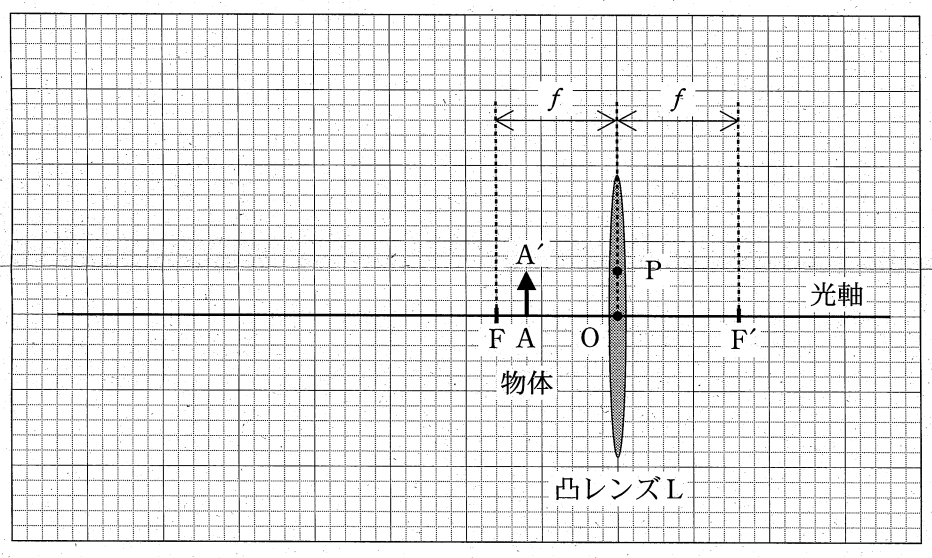			
問 4	[cm]			
問 5				
問 6				
問 7				
問 8				

教学社　本解答用紙は大学からの提供・許諾を得て掲載しています。本解答用紙の無断複製・転載を禁じます。